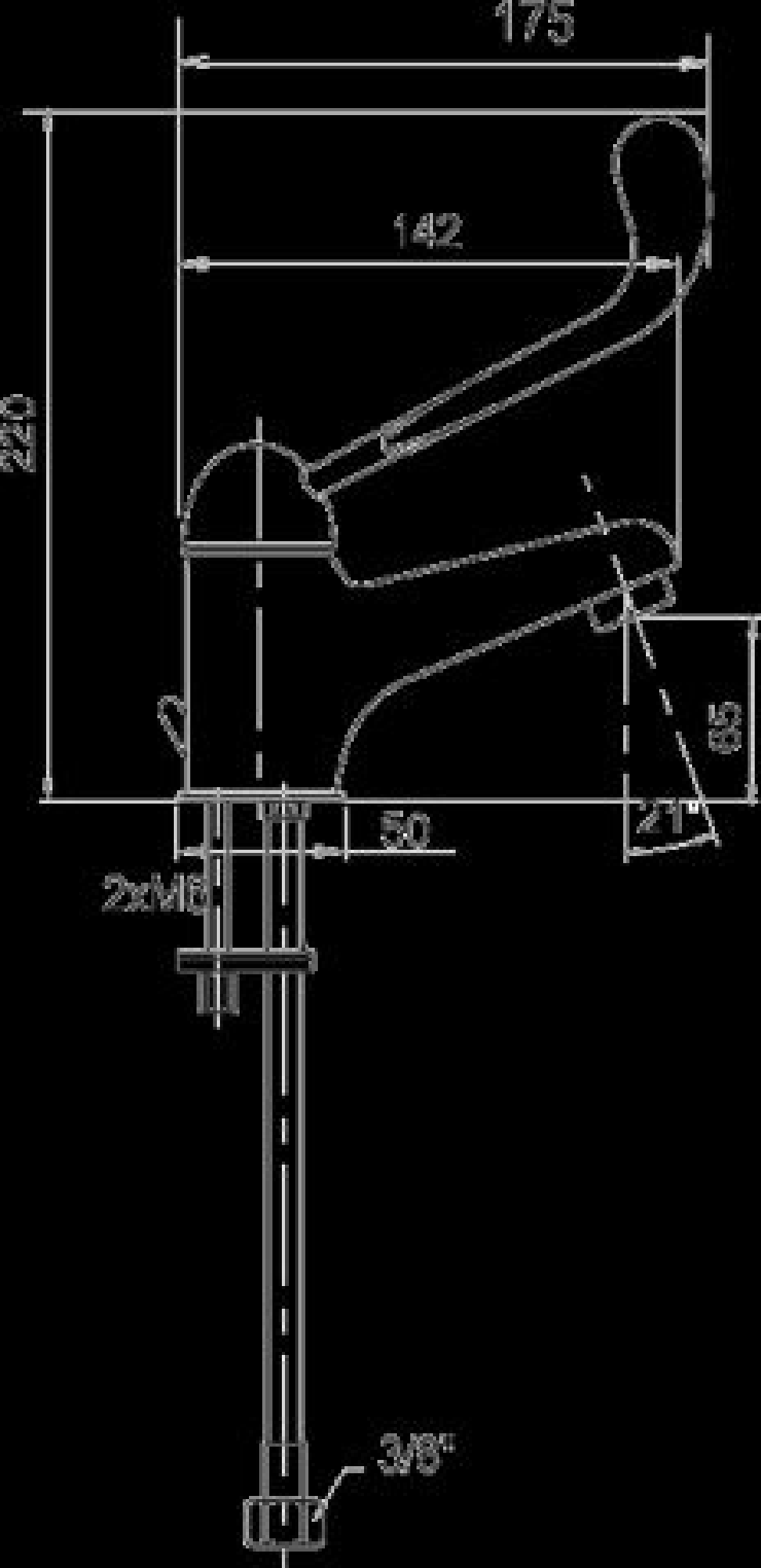
175
142
220
65
21°
50
2xM6
3/8"