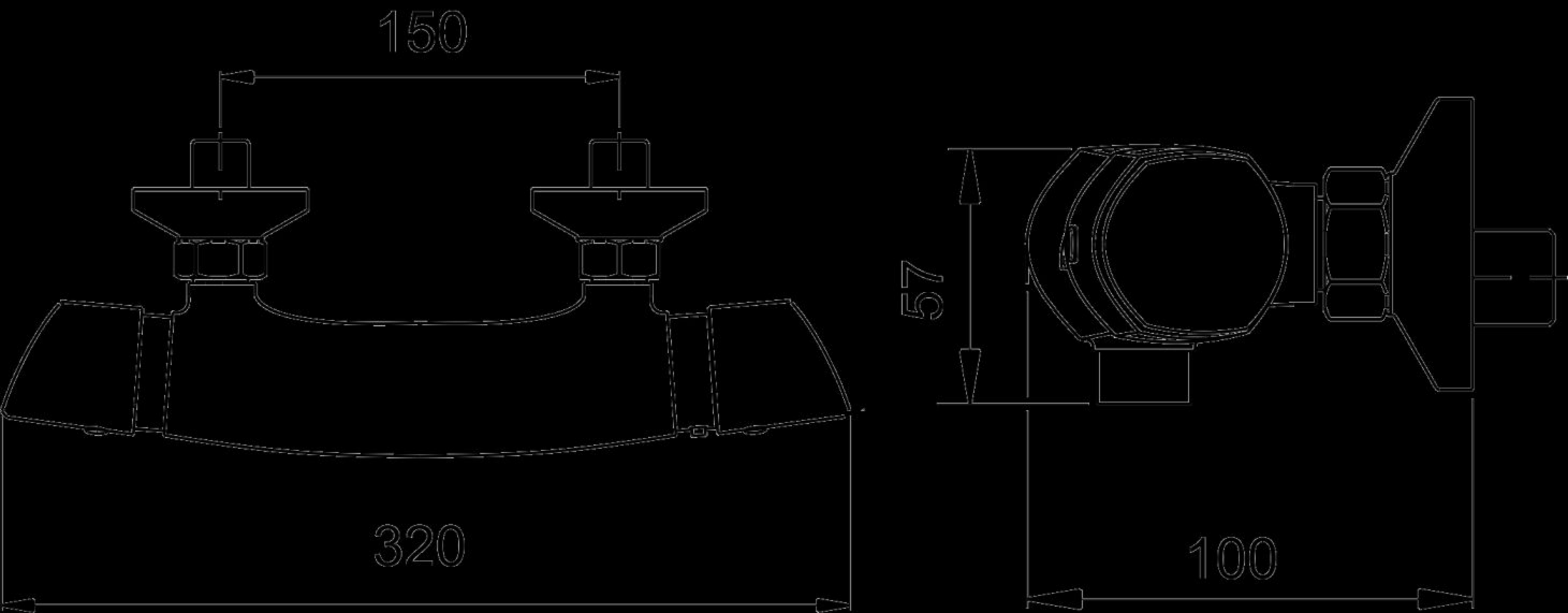
150
320
57
100