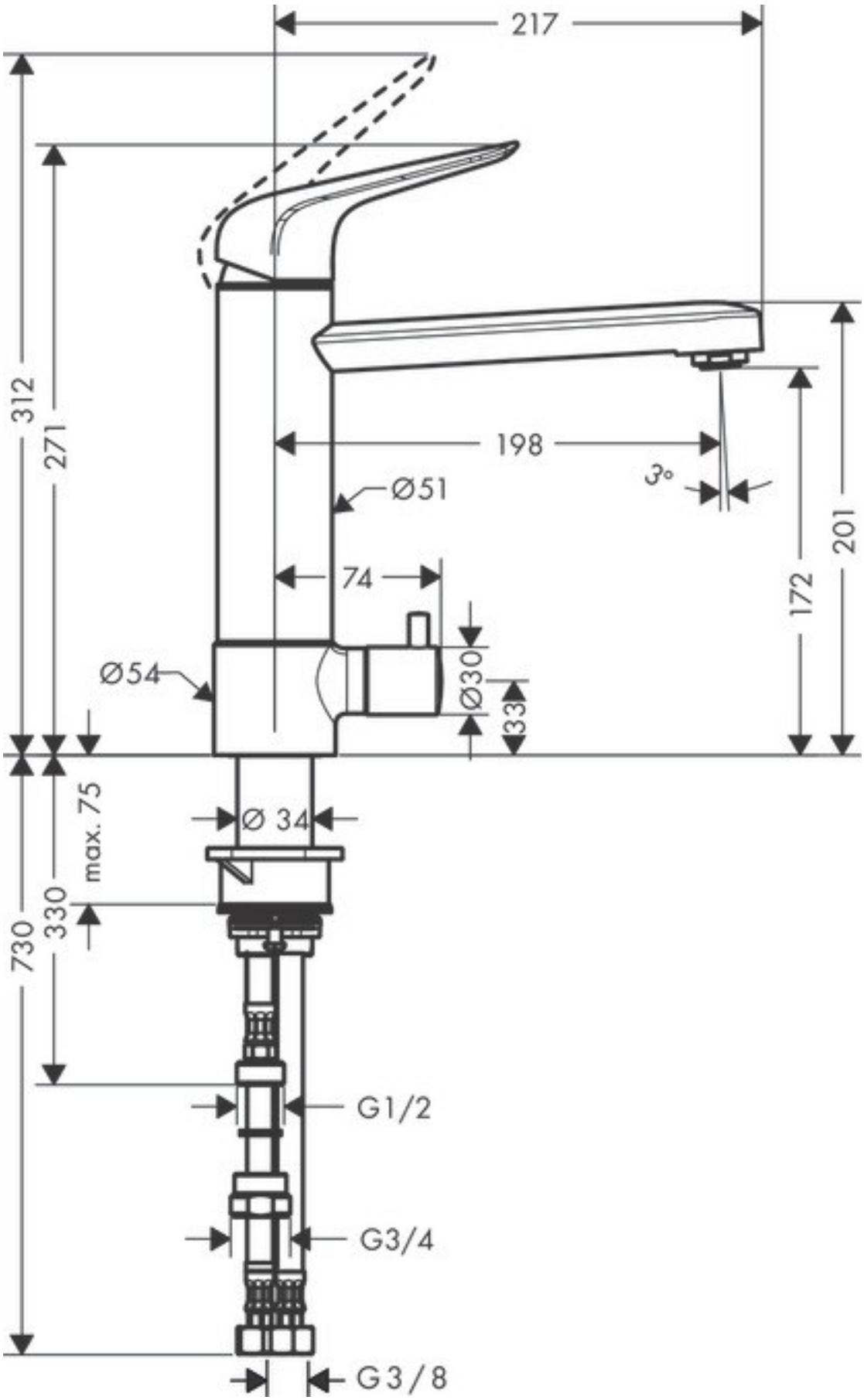
217
312
271
198
3°
Ø51
201
172
74
Ø54
Ø30
33
max. 75
Ø 34
330
730
G1/2
G3/4
G3/8