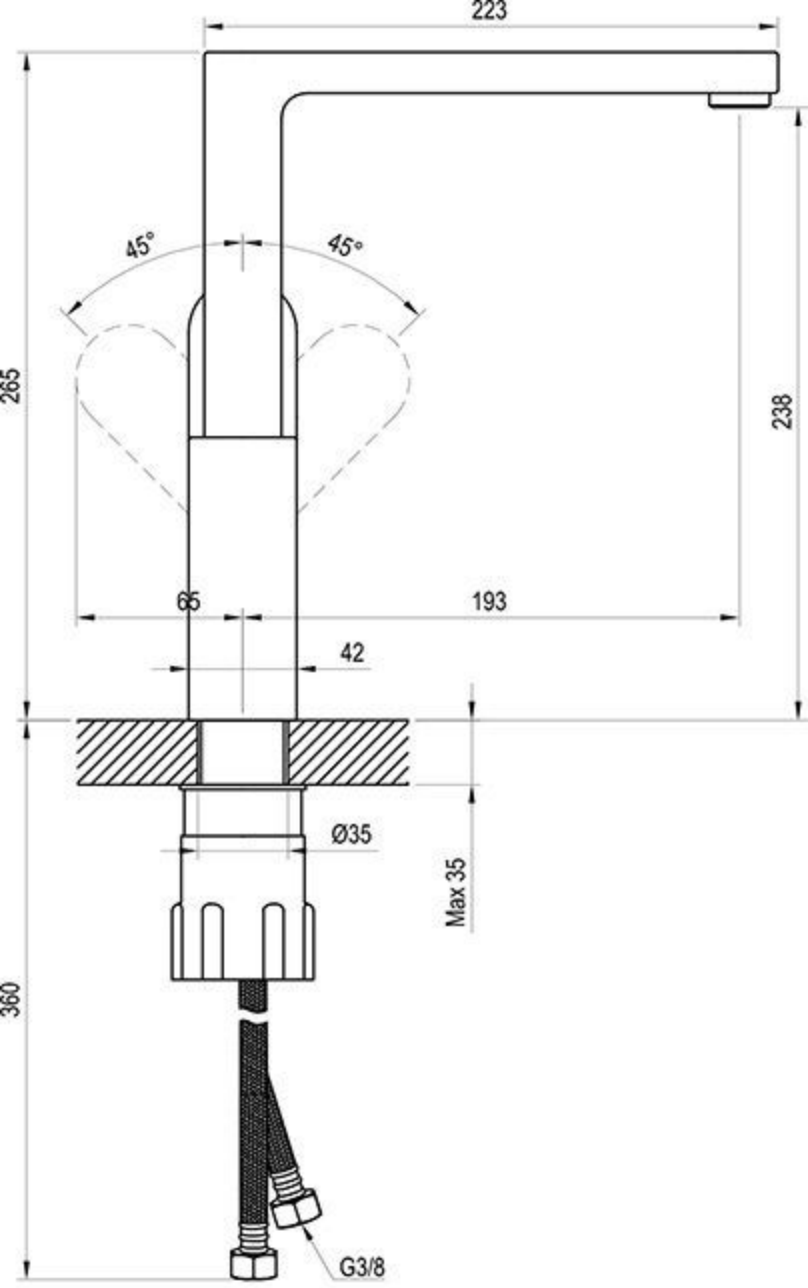
223
45°
45°
265
238
65
193
42
Ø35
Max 35
360
G3/8

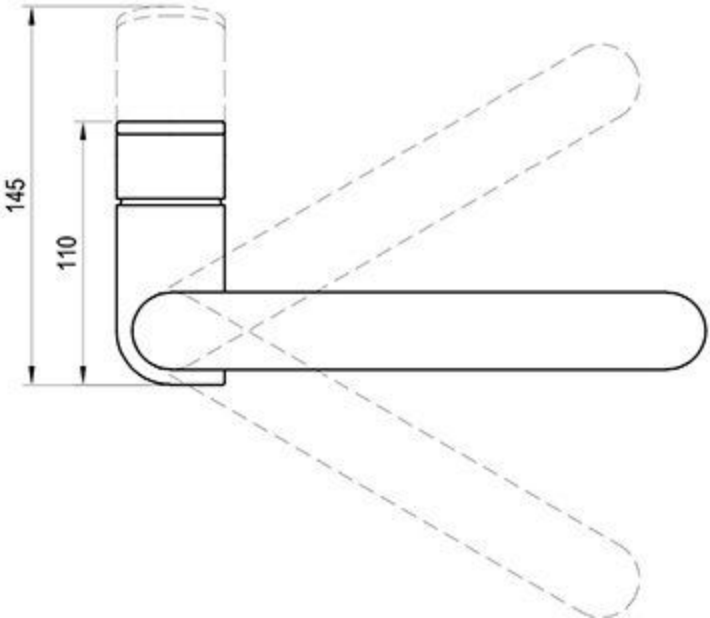
145
110