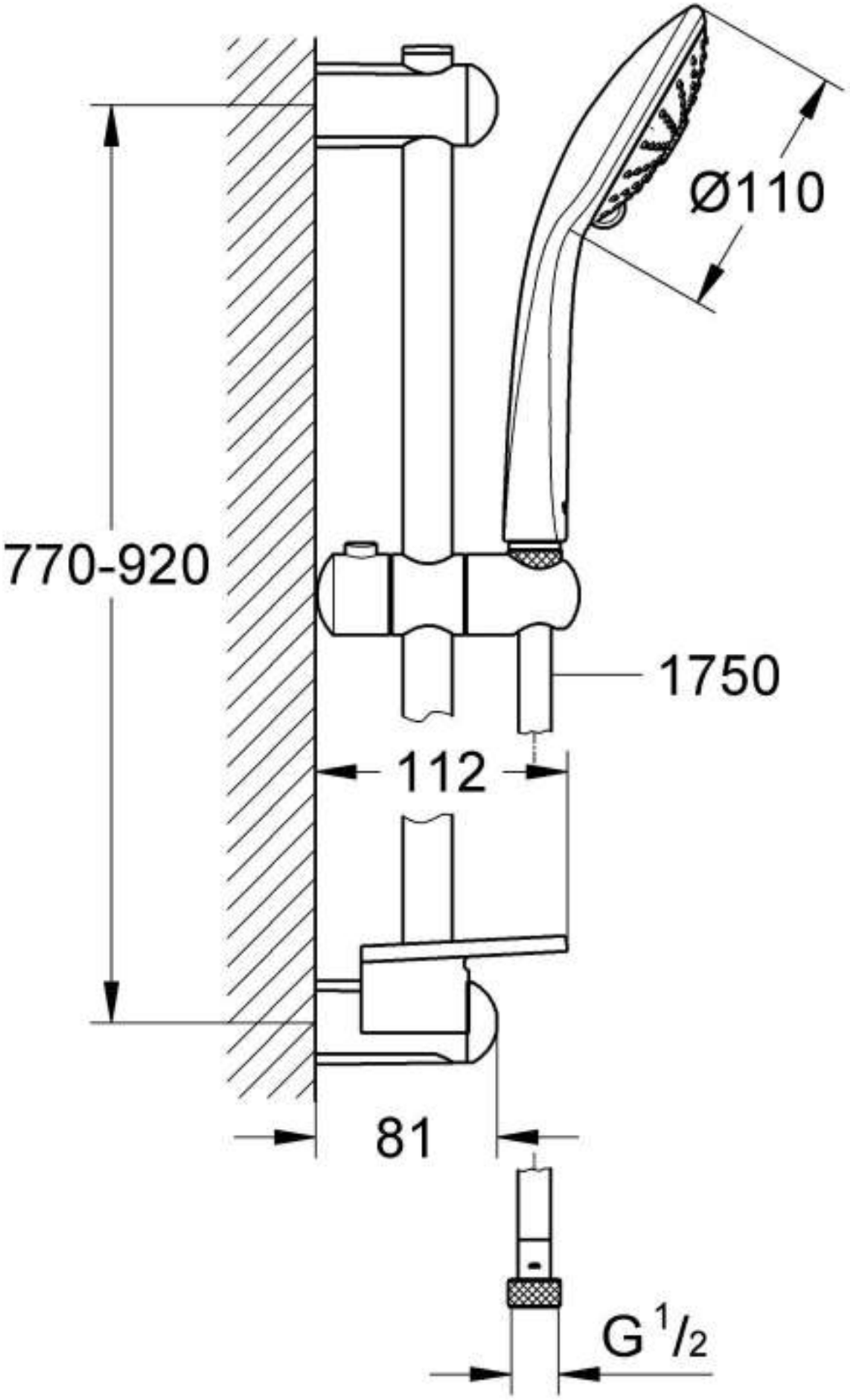
Ø110
770-920
1750
112
81
G 1/2