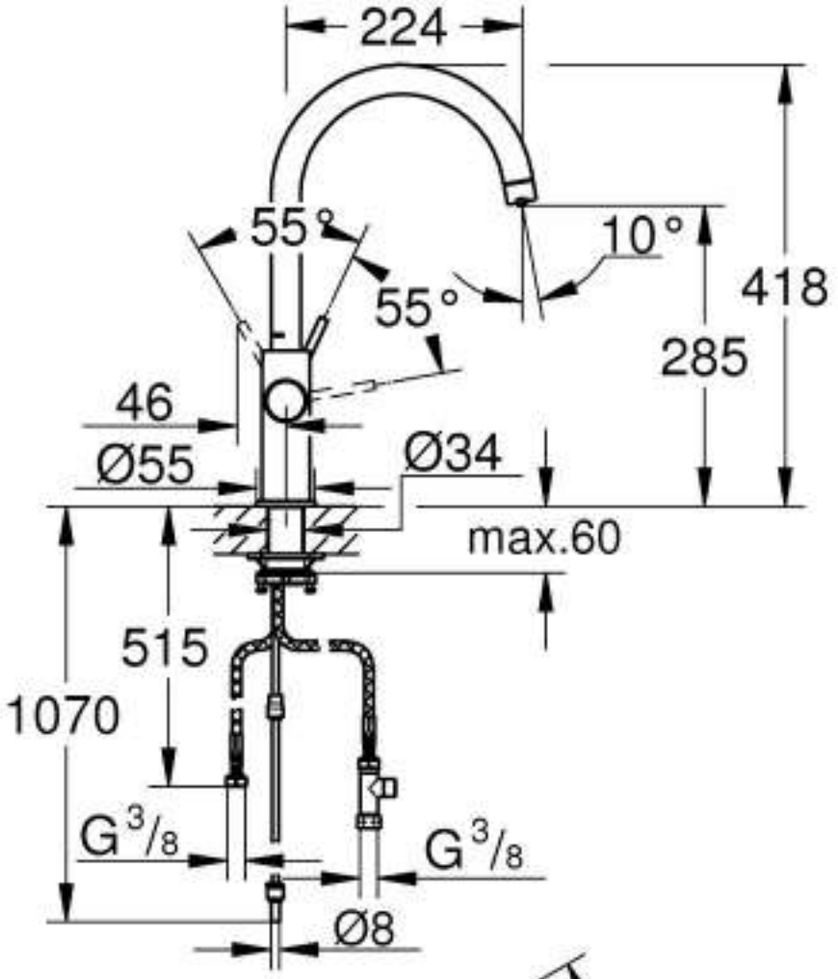
224
55°
55°
10°
418
285
46
Ø55
Ø34
max.60
515
1070
G 3/8
G 3/8
Ø8

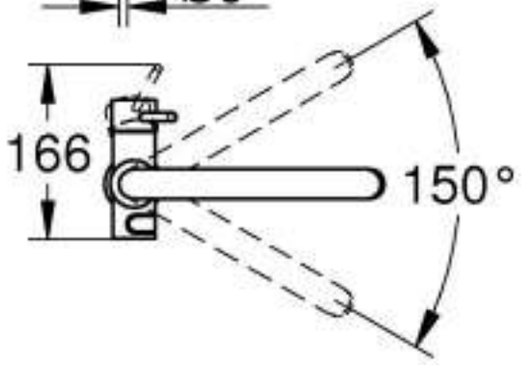
166
150°

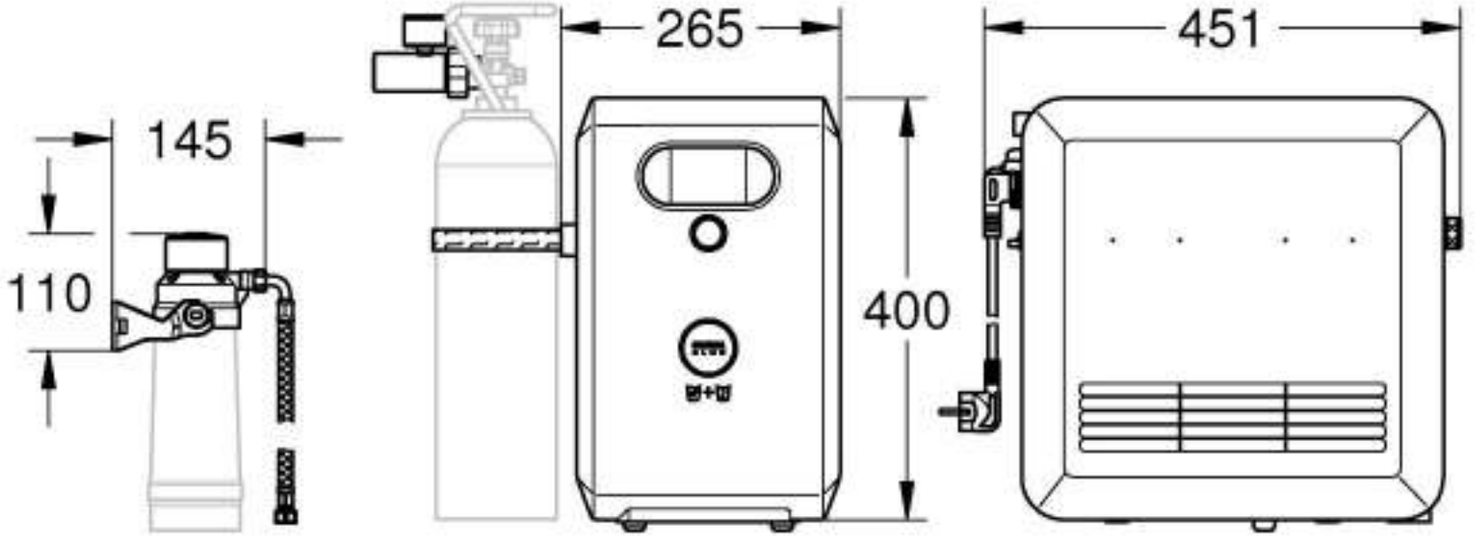
265
451
145
110
400