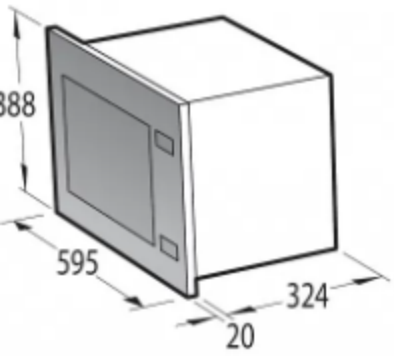

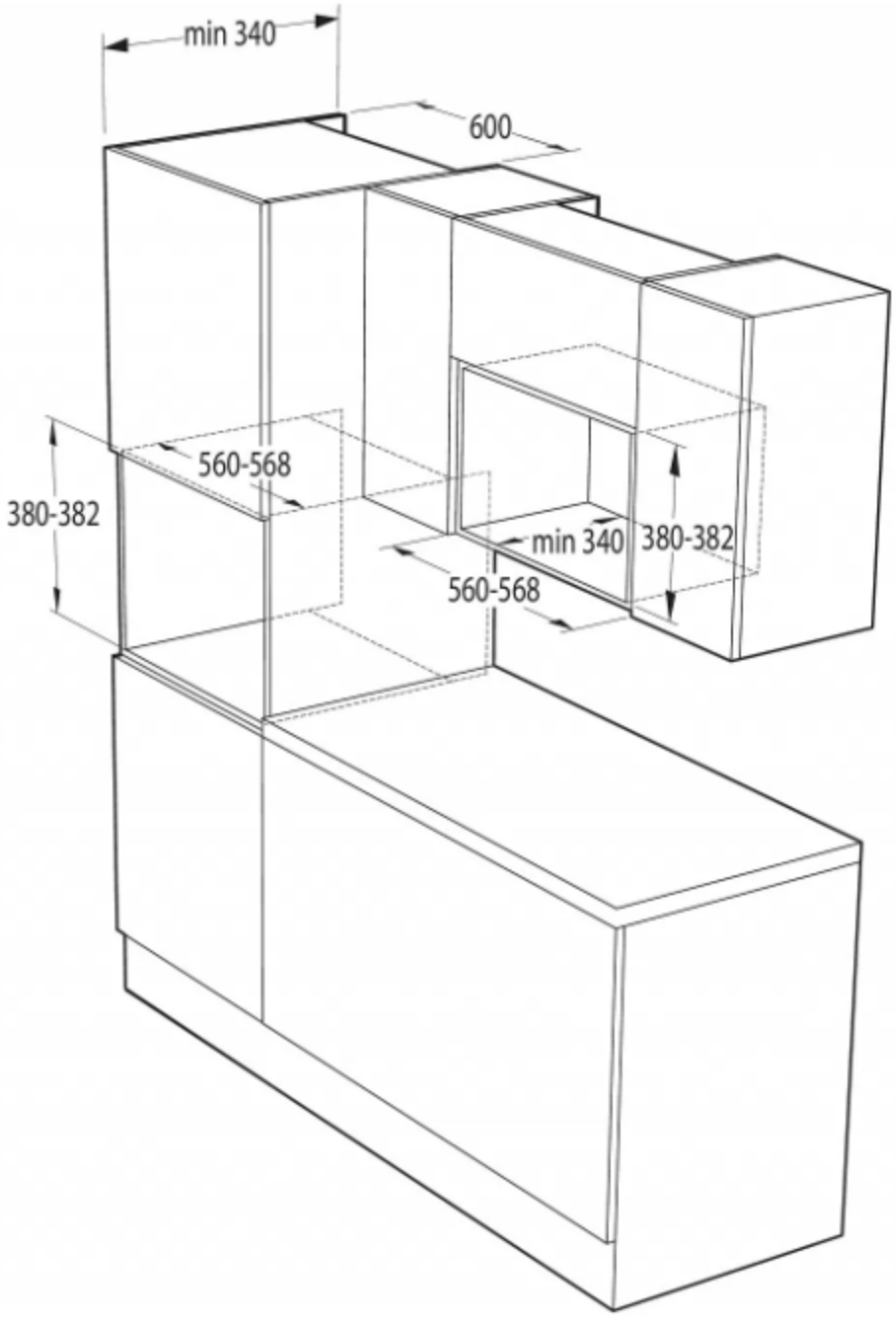

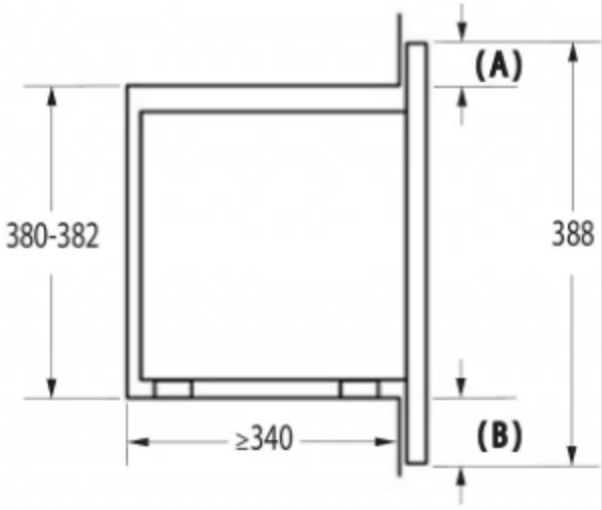

Instalace mikrovlnné trouby
a přesahy rámu:
*Všechny rozměry v mm:
A: Přesah rámu nahoře
Výška otvoru 380: 3,5 mm
Výška otvoru 382: 1,5 mm
B: Přesah rámu dole
Výška otvoru 380: 4,5 mm
Výška otvoru 382: 4,5 mm