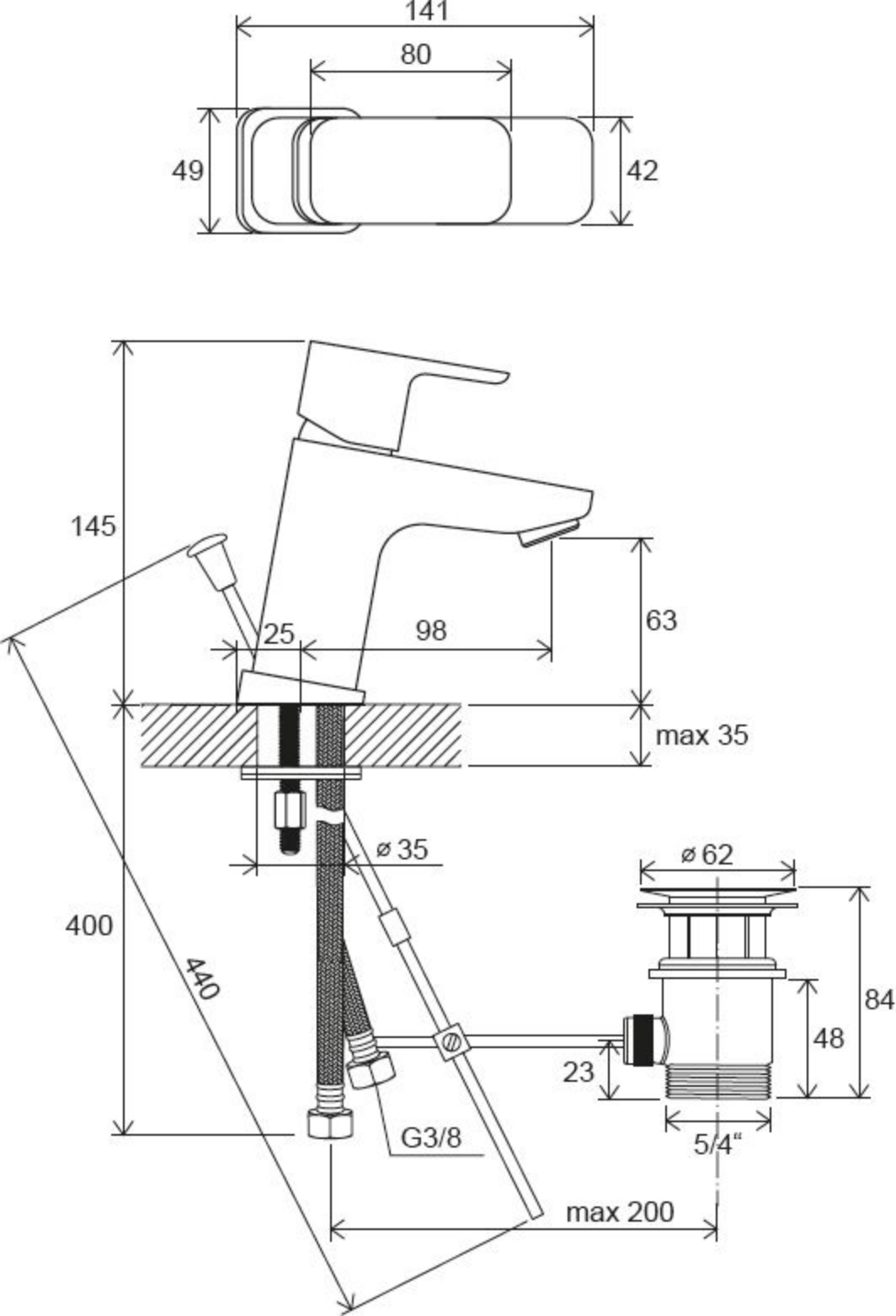
141
80
49
42
145
25
98
63
max 35
ø 35
ø 62
400
440
84
48
23
G3/8
5/4"
max 200